HKM Messtechnik

Jack-Point-Wägeeinheiten zur Luftfahrzeugverwiegung

JWF 2.0 / 3.0 / 4.0 / 5.0 / 6.0 / 7.0

Werkskalibriert
Nennlast pro Jack-Point 1000 kg bis 50.000 kg
Verwendung eichfähiger Sensoren
Funkübertragung und Auswertung am PC

Verwiegung von
- Helikoptern
- Business- und Sportflugzeugen
- Verkehrs- und Transportmaschinen

Designed, developed and made in Germany

Mit diesen mobilen Jack-Point-Wägeeinheiten verwiegen Sie Flugzeuge und Helikopter sicher und präzise an deren Jack-Points.
Die Jack-Point-Wägeeinheiten unterscheiden sich in der Größe und im Lastbereich. Sie eignen sich bestens für routinemäßige Gewichts- und Schwerpunktermittlungen, Gewichtskontrollen nach Reparaturen oder bei Modifizierungen von Luftfahrzeugen.
Alle Jack-Point-Wägeeinheiten lassen sich mit dem optionalen Zubehör auf Ihre Hebeböcke montieren.
Durch die Kombination mehrerer Jack-Point-Wägeeinheiten bauen Sie auf einfache Weise leistungsfähige Anlagen zur Einzellast-, Seitenlast- und Flugzeuggesamtverwiegung auf.
Zur Signalauswertung dient eine PC-Anbindung: Damit lassen sich bis zu sechs Wägeeinheiten über eine Funkverbindung vernetzen. In der bedienungsfreundlichen Luftfahrzeugwaagen-Software können Sie Ihre Messdaten anzeigen, speichern und protokollieren oder in eine Tabellenkalkulation exportieren. So lösen Sie auch komplexe Wiegeaufgaben einfach, effizient und komfortabel.

Beachten Sie auch die mobilen Luftfahrzeugwaagen, die Ihr Flugzeug an den Rädern verwiegen. Näheres erfahren Sie auf unserer Website unter www.hkm-messtechnik.de.

© HKM-Messtechnik GmbH

Technische Daten

Typ	JWF 2.0	JWF 3.0	JWF 4.0	JWF 5.0	JWF 6.0	JWF 7.0
Nennlast	1.000 kg / 2.000 lb	2.000 kg / 4.000 lb	5.000 kg / 10.000 lb	10.000 kg / 20.000 lb	30.000 kg / 60.000 lb	50.000 kg / 100.000 lb
max. Gebrauchslast [kg]	1,5 fache Nennlast					
Signalauswertung	PC					
Datenübertragung	Funk: 2,4 GHz, Reichweite bis zu 50 m					
Anzeigeschritte/Empfindlichkeit*	0,1 kg / 0,1 lb	0,5 kg / 0,5 lb	1 kg / 1 lb	1 kg / 1 lb	5 kg / 5 lb	5 kg / 5 lb
Genauigkeit	±0,1% f.s.					
Kalibrierung	Werkskalibrierung durch HKM-Messtechnik; 1 - 2 jährliche Nachkalibrierung empfohlen					
Betriebstemperatur	–10°C bis +40°C					
Lagertemperatur	–30°C bis +70°C					
Versorgung	integrierte Akkus (Betriebszeit ca. 15h), siehe Zubehör					
Gewicht [kg]	1,1	2,6	4,6	4,6	8,75	14,0
Schutzart	IP 65					

* andere Anzeigeschritte auf Anfrage

Abmessungen

Maße in mm

JWF 2.0 / 3.0

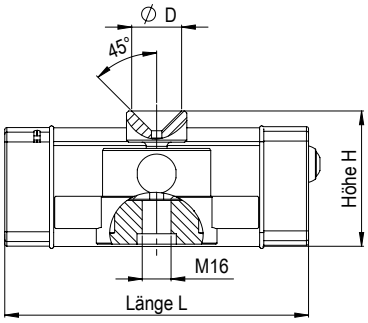

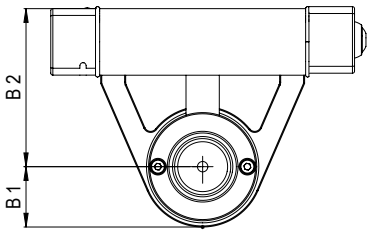

Typ	JWF 2.0	JWF 3.0
Länge L [mm]	146	146
Höhe H [mm]	64	97
B1 [mm]	29	38
B2 [mm]	81	90
D [mm]	24	29

JWF 4.0 - 7.0

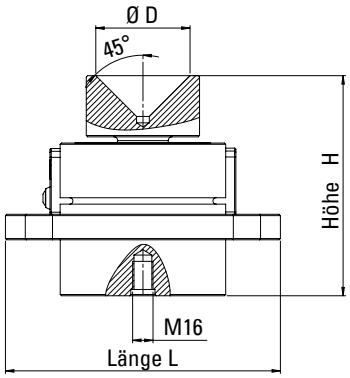

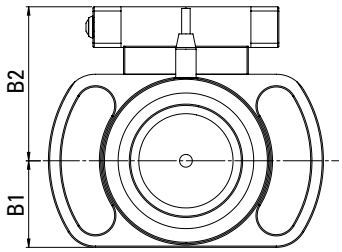

Typ	JWF 4.0	JWF 5.0	JWF 6.0	JWF 7.0
Länge L [mm]	180	180	206	216
Höhe H [mm]	112	112	135	173
B1 [mm]	49	49	63	68
B2 [mm]	101	101	116	121
D [mm]	53	53	64	74

Übersicht über das Zubehör für die Jack-Point-Wägeeinheiten

Produkt		Beschreibung	Abbildung	
Adapter	Adapter mit Zapfen Sechskant-Adapter	zur Befestigung der Wägeeinheiten an die Hebeböcke	siehe unten	⦿
Signalauswertung	Luftfahrzeugwaagen-Software 3.0 für PC (Auswertung von 1 bis 6 Jack-Point-Wägeeinheiten)	Anzeige aller Wiegedaten Erstellung eines Wiegeprotokolls mit › Angaben aller Lasten › Flugzeugdaten › Firmendaten › Datum/Uhrzeit Export nach Microsoft Excel Betriebssysteme: Win XP, Vista, 7, 10	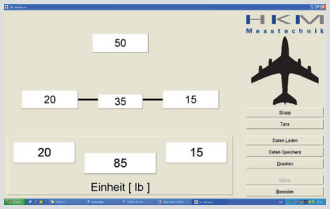	●
Spannungsversorgung		integrierte Akkus, Aufladung über Steckerladenetzteil für Sendemodul RFT 3.0, 110 – 240 V / 12 VDC		●
Funksendemodul: RFT 3.0, 1x pro Wägeeinheit		direkt mit dem Aufnehmer der JWF-Wägeeinheit verbunden		●
Funkempfänger: RFR 3.0, 1x pro Anlage		USB-Schnittstelle		●
Transportkoffer		für bis zu 4 JWF-Wägeeinheiten einschließlich der Adapter und Steckerladenetzteile	 	○

● erforderlich | ⦿ erforderlich / Auswahl | ○ optional erhältlich

Abmessungen Adapter

Maße in mm

Adapter mit Zapfen

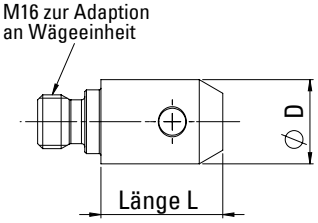

Adapter Typ	1	2	3
Länge L [mm]	36,2		
D [mm]	19,0	21,6	25,0

Sechskant-Adapter

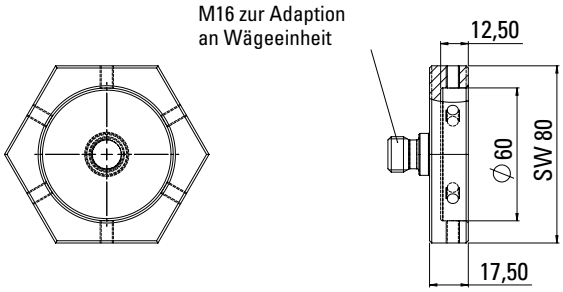

Anwendung